MODELO TCAL

PUXADORES DE CABO DE CORPO DE ALUMÍNIO

O puxador de cabo JAGUAR é um aparelho leve e portátil adequado para puxar, elevar, exercer tensão e segurar cargas.

A sua utilização é imprescindível em aplicações na indústria, construção naval, engenharia civil, montagens de cabos elétricos e diversas aplicações.

Características:

- Corpo em alumínio.
- Talhas de avanço, retrocesso e desbloqueio.
- Cavilha de segurança para sobrecargas.
- Parafuso de ancoragem extraível.

OPCIONAL

- Gancho giratório.
- Diferentes longitudes do cabo. (20, 40 e 60 mts.)

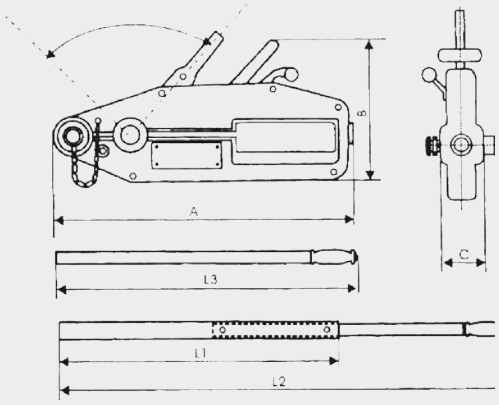

CÓDIGO	CAPACIDADE (KGS)	N.º DE RAMAIS	FORÇA (N.)	PESO LÍQUIDO (KGS.)	Ø CABO (MM.)	PRINCIPAIS DIMENSÕES EM (MM.)					
						A	B	C	L1	L2	L3
ATCA1000	800	1	341	6	8,3	430	235	64	-	-	800
ATCA2000	1.600	1	400	11,5	11	545	270	72	790	1200	-
ATCA3000	3.200	1	438	22	16	660	345	97	790	1200	-
ATCA4000	5.400	1	745	56	56	935	430	152	730	1200	-

ACESSÓRIOS RECOMENDADOS

GANCHO COM TRINCO GIRATÓRIO
Pág. 80

GARRA DE PARAFUSO MODELO WF
Pág. 49

TELHAS COM DOBRADIÇA MODELO PBG
Pág. 38

TELHAS COM DOBRADIÇA MODÈLE PG
Pág. 39