MODELOS PTG E ATC (H)

TENSORES DA CATRACA GANCHOS / PINOS

Características:

- O tensor da catraca JAGUAR é uma ferramenta segura e de fácil manuseio para exercer tensão e assegurar as cargas.
- Os parafusos roscados deslocam-se para um lado de forma a abrir e para o outro para fechar com o manuseio da alavanca.
- A rosca do parafuso é trapezoidal e mantém a carga tensa constantemente.
- O tensor da catraca JAGUAR vem com dois ganchos ou com dois pinos para ligá-los diretamente às correntes ou, também, a outros elementos de união.

MODELO ATC
Tensor da catraca com pinos

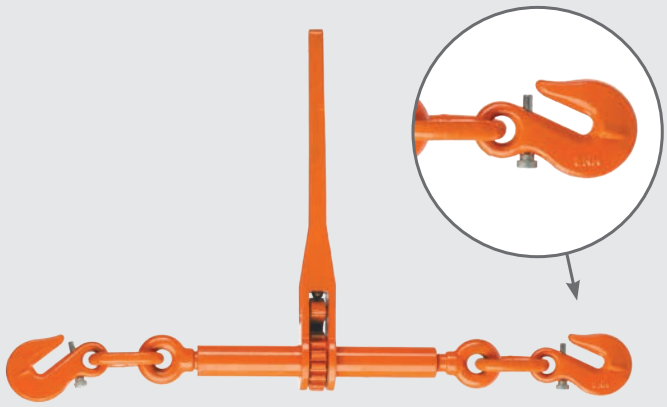

MODELO PTG
Tensor da catraca com ganchos

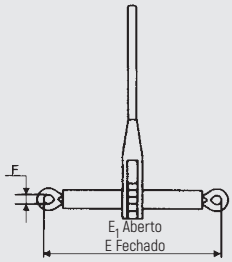

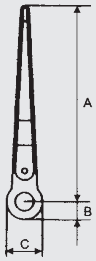

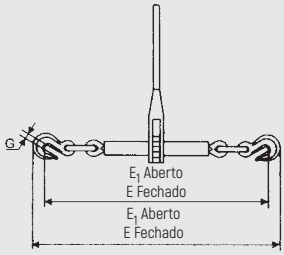

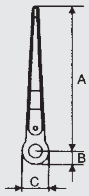

CÓDIGO	CAPACIDADE DE SUSTENTAÇÃO (KN.)	CARGA DE RUTURA (KN.)	DIÂMETRO CORRENTE (MM.)	PRINCIPAIS DIMENSÕES EM (MM.)								PESO NETO (KGS.)
				A	B	C	E	E1	F	F1	G	
PTG1.000	40	80,4	8	357	33	62	570	720	630	780	12	4,5
PTG2.000	63	126	10	357	33	62	640	800	700	860	13.5	5,25
PTG3.000	100	212	13	357	33	64	685	860	780	955	16	7,5
PTG4.000	160	320	16	357	33	64	725	885	830	990	18	9,85
Com Pinos												
ATC1000	40	80,4	8	357	33	63	355	530	20	–	–	3,2
ATC2000	63	126	10	357	33	63	345	510	20	–	–	3,2
ATC3000	100	212	13	357	33	65	370	535	27	–	–	3,8
ATC4000	160	320	16	357	33	65	390	545	31			4,2

ACESSÓRIOS RECOMENDADOS

CORRENTE COM ENCURTADOR

GANCHO COM TRINCO LIGAÇÃO DIRETA GRAU 80
Pág. 79

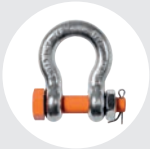

MANILHAS
Pág. 101