MODELO GPJ

GANCHOS DE PESAGEM

Características:

- Os ganchos de pesagem GPJ são de fabrico compacto e robusto, concebidos para serem suspensos diretamente do gancho da grua ou talha.
- O seu gancho inferior embutido no corpo e montado sobre rolos, permite-nos rodar a carga 360° muito facilmente. Até ao modelo de 5Tn.
- Dispõem da função de modo poupança de energia que nos permite trabalhar durante mais tempo (até 200 horas) sem recarregar a bateria.
- Todos os ganchos de pesagem possuem um comando à distância, carregador de baterias e baterias sobressalentes até modelo de 5Tn.
- Precisão ±0,05%.

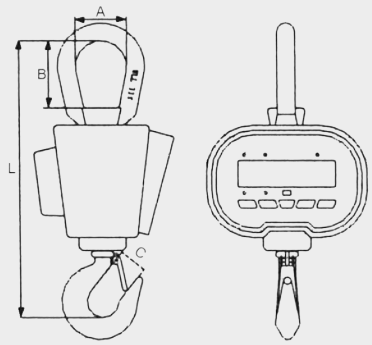

TELA	5 DÍGITOS LCD DE 38MM
ARRANQUE	10 SEGUNDOS
COEFICIENTE DE SEGURANÇA	4:1
DURAÇÃO DAS BATERIAS	60-200 HORAS
BATERIA DO GANCHO	6V/10Am
TEMPERATURA DE USO	-10°C-+50°C
HUMIDADE MÁXIMA	85%
BATERIA COMANDO À DISTÂNCIA	2x1,5V

CÓDIGO	MODELO	CAPACIDADE (KGS.)	DIVISÕES (KGS.)	PRINCIPAIS DIMENSÕES EM (MM.)				PESO (KGS.)
				A	B	C	L	
GPJ100	GPJ-1	1.000	0,2 - 0,5 - 1 - 2	68	93	36	420	11
GPJ200	GPJ-2	2.000	0,2 - 0,5 - 1 - 2	68	93	36	420	11
GPJ300	GPJ-3	3.000	0,5 - 1 - 2 - 5	68	93	36	420	11
GPJ500	GPJ-5	5.000	0,5 - 1 - 2 - 5	84	114	42	475	14,8
GPJ1000	GPJ-10	10.000	1 - 2 - 5 - 10	94	114	53	710	42
GPJ1500	GPJ-15	15.000	2 - 5 - 10 - 20	125	143	73	880	62,5
GPJ2000	GPJ-20	20.000	2 - 5 - 10 - 20	143	234	68	970	62,5

ACESSÓRIOS RECOMENDADOS

POLIAS MANUAIS
SÉRIE 630
Pág. 20

TALHA ELÉTRICA
MODÈLE EC4
Pág. 116

LINGAS PLANAS
Pág. 94