MODELO EMF

ELEVADORES MAGNÉTICOS CHAPA FINA

Os elevadores magnéticos manuais de duplo eixo modelo "EMF" utilizam-se para a elevação e manuseio de material ferromagnético tanto na sua forma plana como cilíndrica.

O seu duplo eixo central permite-nos aderir materiais com uma menor espessura (desde 5 mm), melhorando as condições detrabalhando e aumentando a segurança durante o manuseio dos materiais.

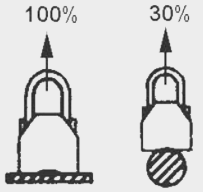

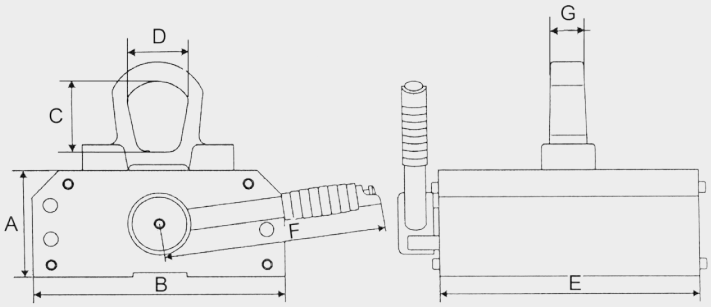

CONDIÇÕES DE CARGA	MODELO	CARGA MÁX. DE TRABALHO (KGS.)	ESPESSURA MÍNIMO (MM.)*
SIMPLE	EM-1	100	30
	EM-3	300	40
	EM-6	600	50
ROND	EM-10	1.000	60
	EM-20	2.000	70
	EM-30	3.000	80

* Espessura mínima para que o elevador trabalhe com 100% de carga.

CÓDIGO	MODELO	CARGA MÁX. DE TRABALHO (KGS.)	PRINCIPAIS DIMENSÕES EM (MM.)							PESO LÍQUIDO (KGS.)
			A	B	C	D	E	F	G (Ø)	
AEMD2000	EMF-3	300	61	133	43	37	165	205	18	10
AEMD3000	EMF-6	600	74	162	54	47	236	220	23	20,
AEMD4000	EMF-10	1.000	87	189	62	54	304	265	26	

ACESSÓRIOS RECOMENDADOS

LINGA "SO"
Pág. 84

LINGAS PLANAS
Pág. 94

LINGAS REDONDAS
Pág. 95