MODELOS ECG4 - ECTG4 - ECP4 - ECTP4

DE CORRENTE COM CARRO A CORRENTE COM IMPULSO TRIFÁSICO

SELECIONE A LONGITUDE DE CORRENTE

UMA OU DUAS VELOCIDADES

Características:

- Proteção do motor IP-54,
- Proteção da botoeira IP-65.

OPCIONAL

- Comando à distância para todos os modelos.
- Correntes em aço inoxidável.
- Gancho giratório em aço inoxidável para modelos de 250kgs. 500kgs. e 1.000kgs.

ECG4 - ECTG4 · 250 KGS. - 5.000 KGS.
(apenas esquemático)
Talhas elétricas de corrente com carro a corrente de uma ou duas velocidades.

ECP4 - ECTP4 · 250 KGS. - 5.000 KGS.
(apenas esquemático)
Talhas elétricas de corrente com carro a impulso de uma ou duas velocidades

ECG4-ECTG4
1 Ton.

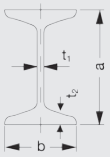

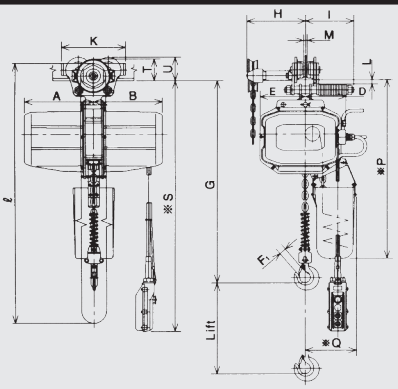

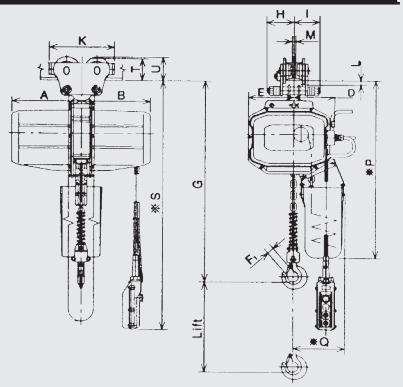

ESPECIFICAÇÕES UMA VELOCIDADE DE ELEVAÇÃO ECG4 - ECP4

CÓDIGO ECG4	CÓDIGO ECP4	CAPACIDADE (KGS.)	ELEVAÇÃO (M.)	VEL. ELEVAÇÃO (M/MINUTO)		POT. MOTOR ELEV. (KW)		SERVIÇO (MIN.)	CORRENTE	
				50 HZ	60 HZ	50 HZ	60 HZ		DIA. (MM.)	Nº DE RAMAIS
AEAA100	AEBA100	250	3	8,7	10,3	0,4	0,5	30	6,3	1
AEAA200	AEBA200	500	3	8,6	10,1	0,9	1,1		6,3	1
AEAA300	AEBA300	1.000	3	5,6	6,7	1,1	1,3		7,1	1
AEAA400	AEBA400	2.000	3	2,8	3,3	1,1	1,3		7,1	2
AEAA500	AEBA500	3.000	3	4,4	5,2	2,5	3,0		11,2	1
AEAA600	AEBA600	5.000	3	2,6	3,1	2,5	3,0		11,2	2

ESPECIFICACIONES DOS VELOCIDADES DE ELEVACIÓN ECTG4 - ECTP4

CÓDIGO ECTG4	CÓDIGO ECTP4	CAPACIDADE (KGS.)	ELEVAÇÃO (M.)	VEL. ELEVAÇÃO (M/MINUTO)				POT. MOTOR ELEV. (KW)				SERVIÇO (MIN.)		CORRENTE	
				RÁPIDO		LENTO		RÁPIDO		LENTO		RÁPIDO	LENTO	DIA. (MM.)	Nº DE RAMAIS
				50 HZ	60 HZ	50 HZ	60 HZ	50 HZ	60 HZ	50 HZ	60 HZ				
AEAA102	AEBA102	250	3	8,7	10,3	2,2	2,6	0,4	0,5	0,10	0,13	30	10	6.3	1
AEAA202	AEBA202	500		8,6	10,1	2,2	2,6	0,9	1,1	0,23	,28			6.3	1
AEAA302	AEBA302	1.000		5,6	6,7	1,4	1,7	1,1	1,3	0,27	,33			7.1	1
AEAA402	AEBA402	2.000		2,8	3,3	0,7	0,8	1,1	1,3	0,27	,33			7.1	2

ESPECIFICAÇÕES STANDARD: MOD. ECG4 - ECTG4, TALHAS ELÉTRICAS COM CARRO COM CORRENTE.
ECP4 - ECTP4, TALHAS ELÉTRICAS COM CARRO A IMPULSO, UMA OU DUAS VELOCIDADE, TRIFÁSICO, MONOTENSÃO.

CAPACIDADE (KGS.)	ELEVAÇÃO (M.)	ECG4 - ECTG4 / ECP4 - ECTP4															ECG4 - ECTG4				
		LARGURA DE VIGA B (MM.)	MÍNIMO RAIO (M.)	ALTURA MÁX. G (MM.))	PRINCIPAIS DIMENSÕES (MM.)												H (MM.)	LONG. COR. (M.)	PESO LÍQUIDO APROX. *(KGS.)	H (MM.)	PESO LÍQUIDO APROX.*(kg)
					A	B	D	E	F1	I	K	L	M	*P	*Q						
250	3	50-140	0,8	585	245	245	137	149	20	105	206	24-t2	b-42	770	195		b/2 +275	3	47	b/2 +105	42
500	3	50-140	1,0	620	245	245	137	149	20	105	206	24-t2	b-42	770	195		b/2 +275	3	49	b/2 +105	44
1.000	3	58-140	1,5	680	255	255	150	180	25	115	235	24-t2	b-42	800	200		b/2 +280	3	65	b/2 +115	59
2.000	3	74-165	2,0	790	255	255	191	127	30	128	270	28-t2	b-63	850	240		b/2 +285	3	79	b/2 +128	74
3.000	4	74-203	2,5	910	335	335	195	127	36	133	320	27-t2	b-63	1.000	235		b/2 +150	4	131	b/2 +133	127
5.000	4	95-185	2,5	1.120	335	335	247	93	43	166	385	35-t2	b-76	1.150	290		b/2 +339	4	185	b/2 +166	175

ACESSÓRIOS RECOMENDADOS

GARRAS ARTICULADAS
MODÈLE BT
Pág. 46

LINGA "DOL"
Pág. 84

GARRAS FIXAS
MODÈLE B
Pág. 47

GANCHO DE PESAGEM
MODÈLE GPJ
Pág. 73