MODELO EC4

DE CORRENTE TRIFÁSICO

UMA VELOCIDADE

EC4 500 Kg.

Características:

- Roteção do motor IP-54, proteção da botoeira IP-65.

Nota:

a) Certifique-se de que a potência, a voltagem e a frequência são as adequadas.

b) O desenho, os materiais e as especificações estão sujeitos a mudanças sem aviso prévio por motivos de melhorias.

c) As talhas elétricas JAGUAR não são concebidas para a elevação de pessoas e não devem ser utilizadas para este fim.

OPCIONAL

- Comando à distância para todos os modelos.
- Correntes em aço inoxidável.
- Gancho giratório em aço inoxidável para modelos de 250kgs. 500kgs. e 1.000kgs.

EC4 · 250 KGS. - 500 KGS. 1.000 KGS. - 3.000 KGS. (apenas esquemático)

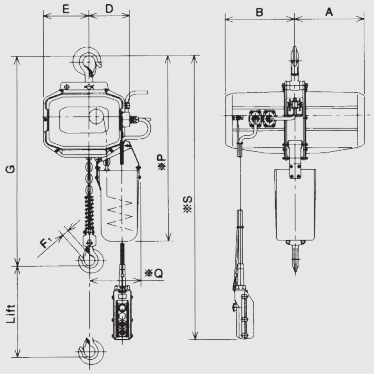

EC4 · 2.000 KGS. - 5.000 KGS. (apenas esquemático)

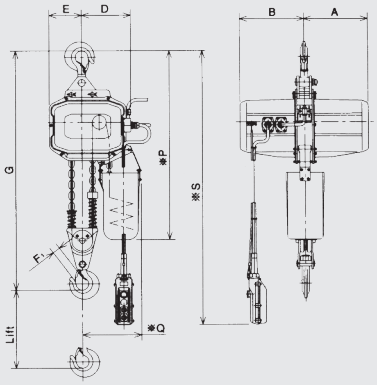

ESPECIFICAÇÕES STANDARD: MOD. EC4, TALHA ELÉTRICA DE UMA VELOCIDADE, TRIFÁSICO, MONOTENSÃO.

CÓDIGO	CAPACIDADE KGS.	ELEVAÇÃO (M.)	VEL. ELEVAÇÃO (M/MINUTO)		POT. MOTOR ELEV. (KW)		SERVIÇO (MIN.)	CORRENTE		ALTURA (MÁX.) G (MM.)	CARGA DE PROVA (KGS.)	PESO LÍQUIDO APROX. (KGS.)	PRINCIPAIS DIMENSÕES (MM.)						
			50 HZ	60 HZ	50 HZ	60 HZ		DIA. (MM.)	N° DE RAMAIS				A	B	D	E	F	P	Q
AE01000	250	3	8,7	10,3	0,4	0,5	30	6,3	1	485	315	35	245	245	137	149	20	660	195
AE02000	500	3	8,6	10,1	0,9	1,1		6,3	1	520	625	37	245	245	137	149	20	660	195
AE03000	1.000	3	5,6	6.6	1,1	1,3		7,1	1	570	1.250	49	255	255	150	180	25	710	200
AE04000	2.000	3	2,8	3,3	1,1	1,3		7,1	2	755	2.500	60	255	255	191	135	30	770	240
AE05000	3.000	4	4,4	5,2	2,5	3,0		11,2	1	765	3.750	106	335	335	195	135	36	950	235
AE06000	5.000	4	2,6	3,1	2,5	3,0		11,2	2	925	6.250	132	335	335	247	135	43	960	290

ACESSÓRIOS RECOMENDADOS

GARRAS ARTICULADAS
MODELO BT
Pág. 48

LINGA "DOL"
Pág. 84

GARRAS FIXAS
MODELO B
Pág. 47

GANCHO DE PESAGEM
MODELO GPJ
Pág. 73