MODELO D

GARRAS DE ELEVAÇÃO NA HORIZONTAL

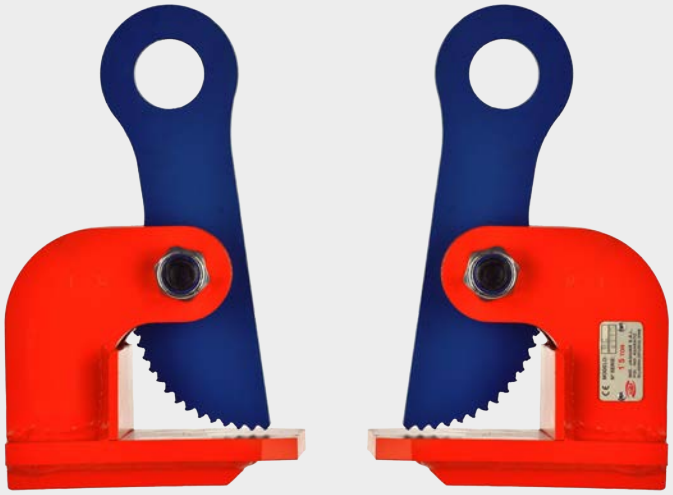

Características:

- Estas garras são as ideais para o transporte horizontal de chapas e pacotes de chapas.
- A diferença existente entre os modelos "DC" e "DL" é a capacidade de abertura.
- Todas estas garras fabricam-se para cargas compreendidas entre 1.500 e 10.000 kg.
- A dureza das chapas a elevar não deve ser superior a HRC 37 (HB-345).
- A carga mínima de trabalho não deve ser inferior a 10% da carga máxima de trabalho.
- Fornecem-se em jogos de duas unidades.

Nota:

- A carga máxima de trabalho é para o jogo de 2 unidades.
- Caso a carga seja comprida, convém utilizar um balancim.

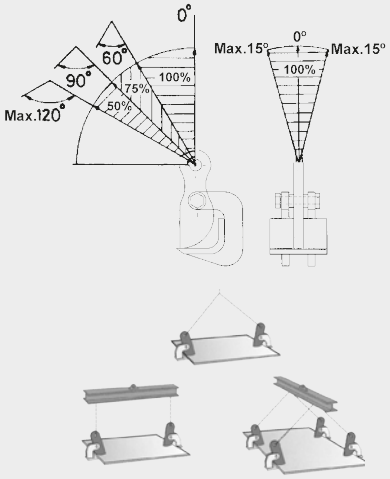

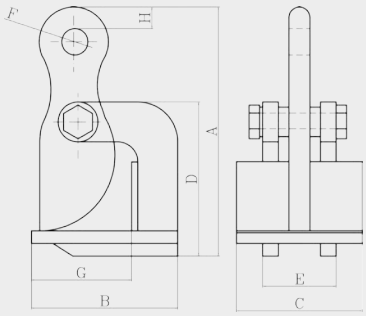

Escolha sempre uma garra de maior capacidade com um ângulo superior de mais de 60°.
Ângulo superior entre 60° e 90°: Capacidade 50% superior.
Ângulo superior entre 90° e 120°: Capacidade 100% superior.
por ex. (1) 3.000 Kg. De carga com um ângulo superior de 60°. MODELO D-30
por ex. (2) 3.000 Kg. De carga com um ângulo superior de 90°. MODELO D-50
por ex. (3) 3.000 Kg. De carga com um ângulo superior de 120°. MODELO D-75

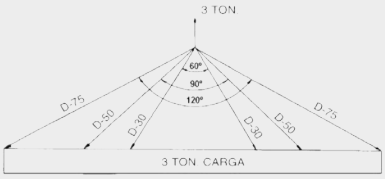

CÓDIGO	MODELO	CARGA MÁX. DE TRABALHO JOGO (KGS.)	CAPACIDADE DE ABERTURA EM (MM.)	PESO DO JOGO (KGS.)	PRINCIPAIS DIMENSÕES EM MM.										
					A ABERTO	A FECHADO	B ABERTO	B FECHADO	C	D	E	F	G	H	I
AGC1000	D-15-C	1.500	1-30	6,5	113	205	185	120	100	98	75	31	80	18	15
AGC2000	D-30-C	3.000	1-50	15	155	275	250	165	120	148	88	40	100	20	20
AGC3000	D-50-C	5.000	1-70	26	205	345	310	190	120	190	90	40	120	20	25
AGC4000	D-75-C	7.500	1-100	40	245	385	350	205	140	225	100	40	127	25	30
AGC5000	D-100-C	10.000	1-130	62	305	495	450	220	150	295	110	45	127	27	30
AGL1000	D-15-L	1.500	1-60	7,5	147	246	225	120	100	133	75	31	80	18	15
AGL2000	D-30-L	3.000	1-100	18,5	215	335	315	165	120	210	88	40	100	20	20
AGL3000	D-50-L	5.000	1-125	33	250	410	370	190	120	245	90	40	120	25	25
AGL4000	D-75-L	7.500	30-130	42	275	415	350	205	140	255	100	40	127	25	30
AGL5000	D-100-L	10.000	30-160	65	335	525	450	220	150	325	110	45	127	27	30

ACESSÓRIOS RECOMENDADOS

LINGA "DO"
Pág. 84

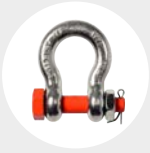

LINGA "DO"
Pág. 101

BALANCIM
Pág. 112