MODELO BCA

PINÇA PARA ELEVAR VIGAS

A pinça de ancoragem com argola caracteriza-se pelo ajuste rápido e fiável a diferentes tipos de perfis com grande amplitude de boca.

Pode ser utilizada tanto para elevação de vigas, para tração e como ponto de ancoragem semipermanente.

Do eixo da pinça de ancoragem, podem colocar-se talhas, ganchos, cabos, etc...

Características:

- Colocação simples e rápida.
- Permite uma ampla gama de perfis.
- Argola de suspensão abatível

Nota

- Caso a carga seja comprida, convém utilizar, no mínimo, duas garras com uma linga de dois ramais ou com um balancim.

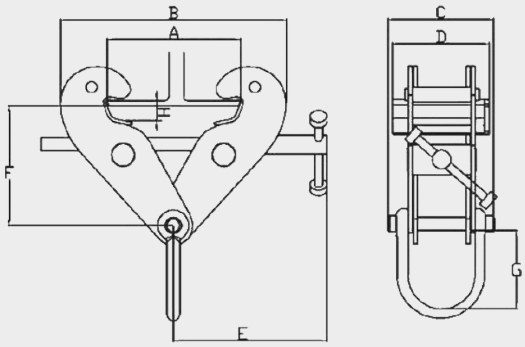

CÓDIGO	CAPACIDADE (KGS.)	LARGURA VIGA (MM.)	PESO (KGS.)	PRINCIPAIS DIMENSÕES (MM.)								
				B MIN.	B MAX.	C	D	E	F MAX.	F MIN.	G	H
ABCA1000	1000	75-220	6	184	340	147	122	210	160	130	86	24
ABCA2000	2000	75-220	7	184	340	170	122	210	160	130	91	24
ABCA3000	3000	80-320	14	252	466	200	150	277	240	190	105	34
ABCA5000	5000	80-320	18	252	466	242	150	277	240	190	116	34
ABCA6000	10000	80-350	42	280	527	315	200	305	255	215	168	34

ACESSÓRIOS RECOMENDADOS

POLIAS MANUAIS
SÉRIE 630
Pág. 20

TALHAS DE ALAVANCA
SÉRIE 900
Pág. 26

TALHAS DE ALAVANCA
MODELO EC4
Pág. 116